Divatec
Distribución de Válvulas Técnicas, S.L.
Rambla Josep Mª Jujol, 33-35 local E1 F1
08970 Sant Joan Despí (Barcelona)
T 93 372 23 54 I F 93 371 10 56
comercial@divatecsl.com
www.divatecsl.com

Sensor de valores medidos ZE 3075

Cadena Reed

Descripción del producto

El sensor de valores medidos ZE 3075 sirve como transductor de medida para los flujómetros de ASV DFM 165 a DFM 200 y se monta en la guía en cola de milano.

La señal de salida de 4 a 20 mA es proporcional a la altura del flotador magnético.

Descripción funcional

El sensor de valores medidos ZE 3075 suministra una señal de 4 a 20 mA generada por la altura del flotador en el flujómetro (DFM).

La unidad consiste de una cadena Reed, la valoración correspondiente y la transducción.

Los flotadores de los flujómetros tienen un imán permanente.

El caudal del medio hace que el flotador pase por la cadena Reed.

Los contactos de la cadena Reed se accionan en dependencia de la altura del flotador.

Los valores medidos se emiten como señal de corriente de 4 a 20 mA. Esta señal se puede procesar directamente.

Mando

El mando se realiza a través del imán en el flotador del flujómetro de ASV.

Sentido de montaje

Montaje vertical, el logotipo de ASV hacia arriba.

Cable de conexión

El equipo se conecta con un cable usual sin blindaje.

Si se esperan interpolaciones electromagnéticas por encima de los valores de verificación de EN 61326 para las áreas industriales se debe emplear un cable blindado.

Datos técnicos

Magnitud de medida

- Flujo

Principio de medida

- Cadena Reed
- Elemento de activación: Flotador magnético

Marca CE

- DIN EN 61326-1, DIN EN 55022/B

Categoría de protección

- con conector IP 65

Alimentación de tensión

- Uin = de 18 a a 30 V CC

Cable de conexión

- Diámetro exterior del cable: 6 ... 8 mm
- Sección nominal: máx. 0,75 mm^2

Material de la carcasa

- ABS

Señal de salida

- Sistema de 2 conductores
- 4 ... 20 mA (flujo)
- Salida calibrable/ajustable

Longitud de medición

- 114 mm

Resolución

- 3,5 mm

Temperatura ambiente

- -20 ... 70 °C

Temperatura del proceso

- 0 ... 70 °C

Presión ambiente

- atmosférica de 0,8 a 1,1 bar

Humedad relativa del aire

- 20 ... 85 %

Componentes

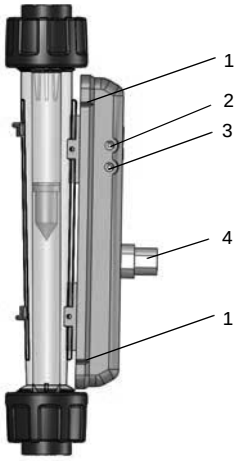

1. Entalladuras para la gama de medición
2. Potenciómetro para el valor límite superior de la señal de salida
3. Potenciómetro para el valor límite inferior de la señal de salida
4. Conectores

Conector de brida

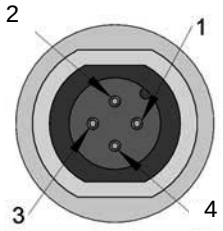

1. Señal (+)
2. Señal (-)
3. n.c.
4. n.c.

Esquema de conexiones

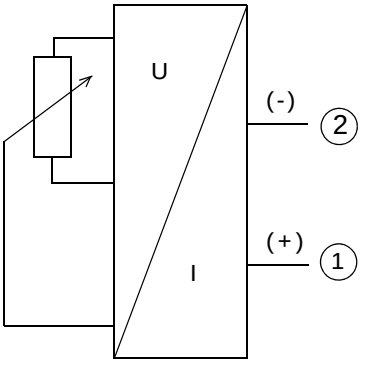

1. Señal (+)
2. Señal (-)
3. n.c.
4. n.c.

Dimensiones

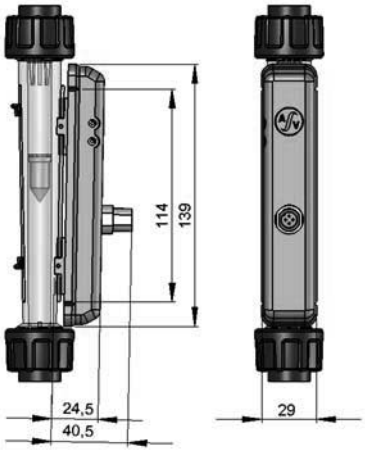

Número de identificación

Cadena Reed	
ZE 3075	140907

Distancia de montaje

En caso de un montaje paralelo de varios DFM con ZE 3075 se deben mantener las distancias mínimas.

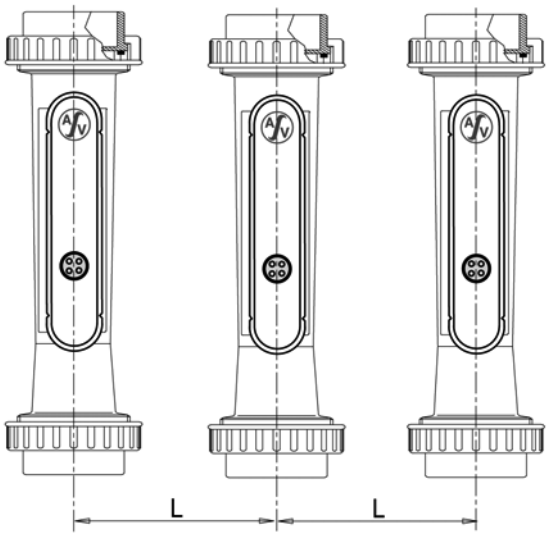

Tipo	Distancia L (mm)
165	200
170	200
185	200
200	200

Salvo posible modificaciones técnicas