Válvula de mariposa versión química eléctrica [d63 - d225]

2 interruptores de fin de carrera adicionales; Palanca manual larga; Acumulador de seguridad (interno/externo); Posicionador; Señal de realimentación: Potenciómetro; Señal de realimentación: 4 ... 20mA; Posicionador: 4 ... 20mA / 0 ... 10V; Conexión AS Interface ; Versión ATEX; Ciclo de servicio: 80%

Actuador tipo	**VS300**	**VS300 (*)**	**VS300 (*)**
Par	300	300	300
Tensión	100 - 240 VAC	24 VAC/DC	400 VAC
Tiempo de actuación(Seg)	50	50	35
Consumo de energía(W)	85	85	135
Ángulo de mando(º)	90	90	90
Peso(kg)	5,6	5,6	5,6
Ciclo de servicio(%)	50	50	50
Protección	IP 67	IP 67	IP 67
Temperatura(ºC)	-20 ... 70	-20 ... 70	-20 ... 70

(*) Otras variantes: pídalo por separado.

Cableado recomendado

VS-Line

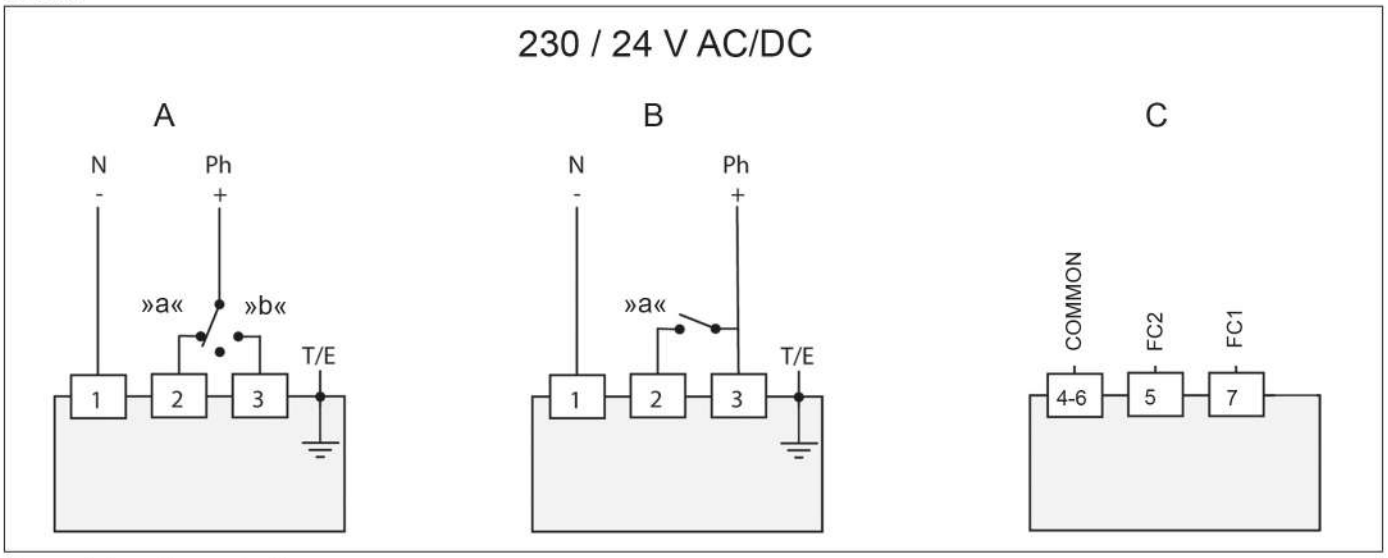

A = 3 posiciones de conmutación
B = Posición de conmutación Abierto/Cerrado
C = Señal de realimentación
FC1 = Interruptor de fin de carrera 1
FC2 = Interruptor de fin de carrera 2
»a« = abierto
»b« = cerrado

Válvula de mariposa versión química eléctrica [d63 - d225]

Cableado recomendado

VS-Line

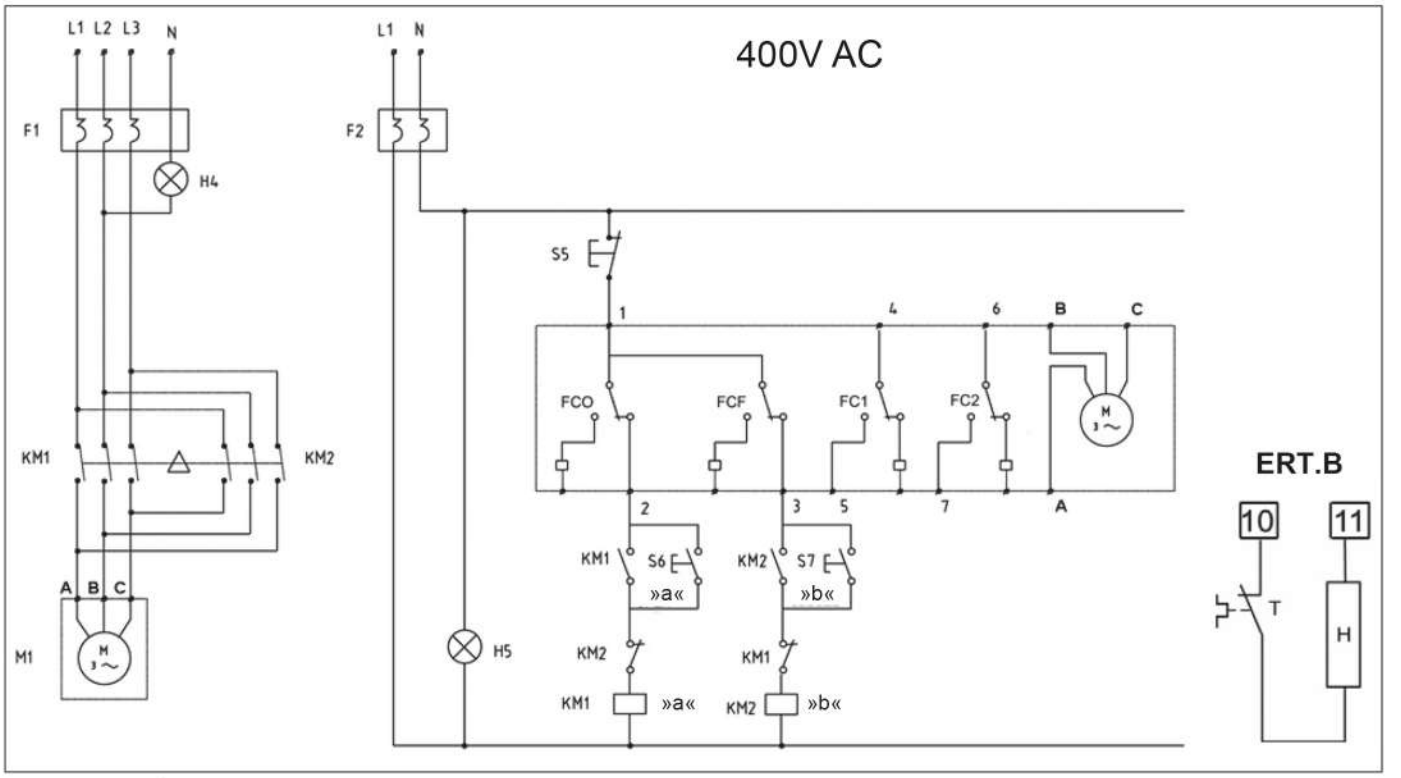

KM1 = contacto de apertura
KM2 = contacto de cierre
FCO = interruptor de fin de carrera abierto
FCF = interruptor de fin de carrera cerrado
FC1 = interruptor de fin de carrera adicional 1
FC2 = interruptor de fin de carrera adicional 2
S5 = stop switch
S6 = open switch
S7 = closed switch
M = motor
H4 = motor supply indication
H5 = control supply indication
F1 = thermal switch 1
F2 = thermal switch 2
H = heating resistor
T = thermal switch

Mando de emergencia manual

VS-Line

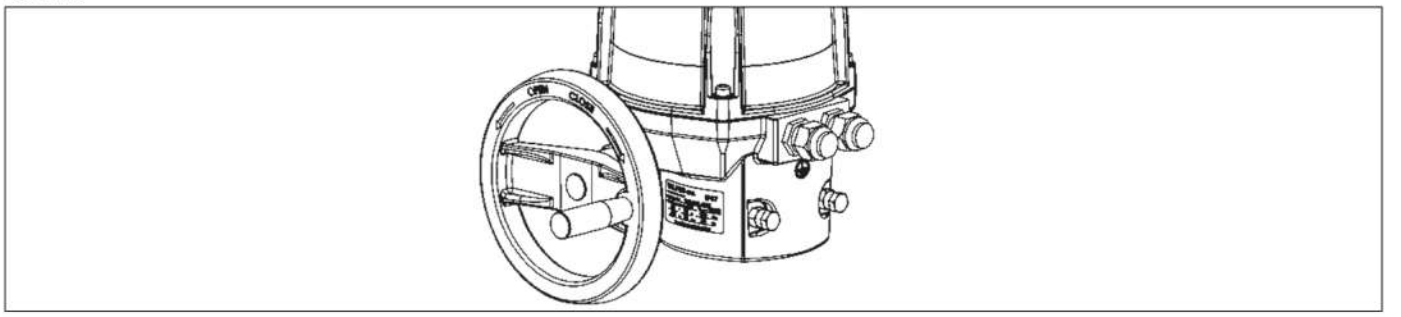

Asegure que la alimentación de corriente esté interrumpida antes de la puesta en funcionamiento manual. No es necesario desacoplar; es suficiente girar el volante manual.

Divatec
Distribución de Válvulas Técnicas, S.L.
Rambla Josep Mª Jujol, 33-35 local E1 F1
08970 Sant Joan Despí (Barcelona)
T 93 372 23 54 | F 93 371 10 56
comercial@divatecsl.com
www.divatecsl.com

Válvula de mariposa versión química neumática [d63 - d225]

Presión De Control
- 6 bar

Función De Control
- NC (normal cerrada)
- NO (normal abierta)
- DA (de doble efecto)

Montaje Intermedio
- Acero inoxidable (1.4301)

Acoplamiento
- Acero inoxidable (1.4301)

Tornillos
- Acero inoxidable (1.4301)

Estándar
- Indicador visual de posición
- Otras opciones como unidad de interruptores de final de carrera, posicionador o válvulas piloto a petición

Actuador variante NC		Cuerpo PVC-U			disco PVC-U			
Tamaño	d(mm)	63	75	90	110	140	160	225
rango de presión	DN(mm)	50	65	80	100	125	150	200
	DN(pulgada)	2	2 1/2	3	4	5	6	8
	PN(bar)	10	10	10	10	10	6	6
Conexión	*Juntas tóricas*	*Nº de ident.*						
PVC-U	EPDM	1283049560	1283059560	1283069560	1283079560	1283089660	1283099660	1283109660
entre bridas DIN EN	FPM	1283129560	1283139560	1283149560	1283159560	1283169660	1283179660	1283189660
1092	*Peso*	*6,85 kg*	*7,35 kg*	*7,55 kg*	*7,85 kg*	*13,90 kg*	*14,40 kg*	*24,60 kg*

Actuador variante NA		Cuerpo PVC-U			disco PVC-U			
Tamaño	d(mm)	63	75	90	110	140	160	225
rango de presión	DN(mm)	50	65	80	100	125	150	200
	DN(pulgada)	2	2 1/2	3	4	5	6	8
	PN(bar)	10	10	10	10	10	6	6
Conexión	*Juntas tóricas*	*Nº de ident.*						
PVC-U	EPDM	1283049570	1283059570	1283069570	1283079570	1283089670	1283099670	1283109670
entre bridas DIN EN	FPM	1283129570	1283139570	1283149570	1283159570	1283169670	1283179670	1283189670
1092	*Peso*	*6,85 kg*	*7,35 kg*	*7,55 kg*	*7,85 kg*	*13,90 kg*	*14,40 kg*	*24,60 kg*

Rambla Josep Mª Jujol, 33-35 local E1 F1
08970 Sant Joan Despí (Barcelona)
T 93 372 23 54 | F 93 371 10 56
comercial@divatecsl.com
www.divatecsl.com

Válvula de mariposa versión química neumática [d63 - d225]

Actuador variante DA		Cuerpo PVC-U			disco PVC-U			
Tamaño	d(mm)	63	75	90	110	140	160	225
rango de presión	DN(mm)	50	65	80	100	125	150	200
	DN(pulgada)	2	2 1/2	3	4	5	6	8
	PN(bar)	10	10	10	10	10	6	6
Conexión	*Juntas tóricas*	*Nº de ident.*						
PVC-U	EPDM	1283049580	1283059580	1283069580	1283079580	1283089580	1283099680	1283109680
entre bridas DIN EN	FPM	1283129580	1283139580	1283149580	1283159580	1283169580	1283179680	1283189680
1092	*Peso*	*3,31 kg*	*3,81 kg*	*4,01 kg*	*4,31 kg*	*7,64 kg*	*11,10 kg*	*14,60 kg*

Actuador variante NC		Cuerpo PP			disco PP			
Tamaño	d(mm)	63	75	90	110	140	160	225
rango de presión	DN(mm)	50	65	80	100	125	150	200
	DN(pulgada)	2	2 1/2	3	4	5	6	8
	PN(bar)	10	10	10	10	10	6	6
Conexión	*Juntas tóricas*	*Nº de ident.*						
PP	EPDM	1283209560	1283219560	1283229560	1283239560	1283249660	1283259660	1283269660
entre bridas DIN EN	FPM	1283289560	1283299560	1283309560	1283319560	1283329660	1283339660	1283349660
1092	*Peso*	*6,65 kg*	*6,95 kg*	*7,15 kg*	*7,45 kg*	*13,10 kg*	*13,40 kg*	*23,00 kg*

Actuador variante NA		Cuerpo PP			disco PP			
Tamaño	d(mm)	63	75	90	110	140	160	225
rango de presión	DN(mm)	50	65	80	100	125	150	200
	DN(pulgada)	2	2 1/2	3	4	5	6	8
	PN(bar)	10	10	10	10	10	6	6
Conexión	*Juntas tóricas*	*Nº de ident.*						
PP	EPDM	1283209570	1283219570	1283229570	1283239570	1283249670	1283259670	1283269670
entre bridas DIN EN	FPM	1283289570	1283299570	1283309570	1283319570	1283329670	1283339670	1283349670
1092	*Peso*	*6,65 kg*	*6,95 kg*	*7,15 kg*	*7,45 kg*	*13,10 kg*	*13,40 kg*	*23,00 kg*

Divatec
Distribución de Válvulas Técnicas, S.L.
Rambla Josep Mª Jujol, 33.35 local E1 F1
08970 Sant Joan Despí (Barcelona)
T 93 372 23 54 | F 93 371 10 56
comercial@divatecsl.com
www.divatecsl.com

Válvula de mariposa versión química neumática [d63 - d225]

Actuador variante DA		Cuerpo PP		disco PP				
Tamaño	d(mm)	63	75	90	110	140	160	225
rango de presión	DN(mm)	50	65	80	100	125	150	200
	DN(pulgada)	2	2 1/2	3	4	5	6	8
	PN(bar)	10	10	10	10	10	6	6
Conexión	*Juntas tóricas*	*Nº de ident.*						
PP	EPDM	1283209580	1283219580	1283229580	1283239580	1283249580	1283259680	1283269680
entre bridas DIN EN	FPM	1283289580	1283299580	1283309580	1283319580	1283329580	1283339680	1283349680
1092	*Peso*	*3,11 kg*	*3,41 kg*	*3,61 kg*	*3,91 kg*	*6,84 kg*	*10,10 kg*	*13,00 kg*

Actuador variante NC		Cuerpo PVDF		disco PVDF				
Tamaño	d(mm)	63	75	90	110	140	160	225
rango de presión	DN(mm)	50	65	80	100	125	150	200
	DN(pulgada)	2	2 1/2	3	4	5	6	8
	PN(bar)	10	10	10	10	10	6	6
Conexión	*Juntas tóricas*	*Nº de ident.*						
PVDF	EPDM	1283369560	1283379560	1283389560	1283399560	1283409660	1283419660	1283429660
entre bridas DIN EN	FPM	1283449560	1283459560	1283469560	1283479560	1283489660	1283499660	1283509660
1092	*Peso*	*6,95 kg*	*7,55 kg*	*7,75 kg*	*8,15 kg*	*14,40 kg*	*15,00 kg*	*25,70 kg*

Actuador variante NA		Cuerpo PVDF		disco PVDF				
Tamaño	d(mm)	63	75	90	110	140	160	225
rango de presión	DN(mm)	50	65	80	100	125	150	200
	DN(pulgada)	2	2 1/2	3	4	5	6	8
	PN(bar)	10	10	10	10	10	6	6
Conexión	*Juntas tóricas*	*Nº de ident.*						
PVDF	EPDM	1283369570	1283379570	1283389570	1283399570	1283409670	1283419670	1283429670
entre bridas DIN EN	FPM	1283449570	1283459570	1283469570	1283479570	1283489670	1283499670	1283509670
1092	*Peso*	*6,95 kg*	*7,55 kg*	*7,75 kg*	*8,15 kg*	*14,40 kg*	*15,00 kg*	*25,70 kg*

Divatec
Distribución de Válvulas Técnicas, S.L.
Rambla Josep Mª Jujol, 33-35 local E1 F1
08970 Sant Joan Despí (Barcelona)
T 93 372 23 54 | F 93 371 10 56
comercial@divatecsl.com
www.divatecsl.com

Válvula de mariposa versión química neumática [d63 - d225]

Actuador variante DA		Cuerpo PVDF		disco PVDF				
Tamaño	d(mm)	63	75	90	110	140	160	225
rango de presión	DN(mm)	50	65	80	100	125	150	200
	DN(pulgada)	2	2 1/2	3	4	5	6	8
	PN(bar)	10	10	10	10	10	6	6
Conexión	*Juntas tóricas*	*Nº de ident.*						
PVDF	EPDM	1283369580	1283379580	1283389580	1283399580	1283409580	1283419680	1283429680
entre bridas DIN EN	FPM	1283449580	1283459580	1283469580	1283479580	1283489580	1283499680	1283509680
1092	*Peso*	*3,41 kg*	*4,01 kg*	*4,21 kg*	*4,61 kg*	*8,14 kg*	*11,70 kg*	*15,70 kg*

Válvula de mariposa versión química neumática [d63 - d225]

DN 50 - DN 125

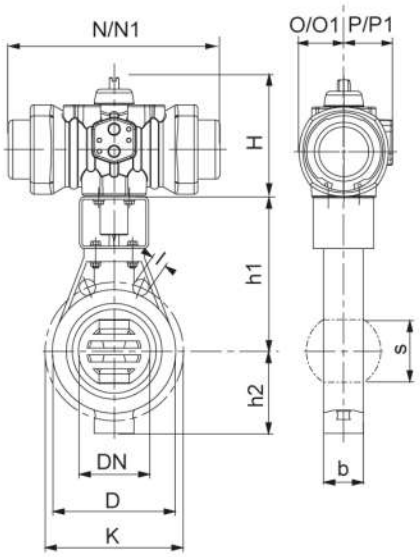

DN 150 - DN 200

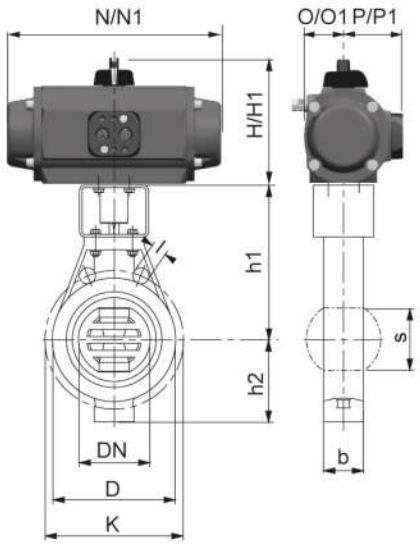

N/O/P/H = NC/NO
N1/O1/P1/H1 = DA

Dimensiones

d(mm)	63	75	90	110	140	160	225
DN(mm)	50	65	80	100	125	150	200
DN(pulgada)	2	2 1/2	3	4	5	6	8
Actuador tipo	PP10 DA PP20S NC/NO	PP10 DA PP20S NC/NO	PP10 DA PP20S NC/NO	PP10 DA PP20S NC/NO	PP20 DA PA25S NC/NO	PA25 DA PA25S NC/NO	PA25 DA PA30S NC/NO
Dimensiones(mm)							
b	43	46	46	52	64	65	71
D	107	127	142	162	192	216	272
h1	162	172	180	190	215	227	280
h2	81	88	96	106	133	145	180
H	162	162	162	162	184,3	184,3	211
H1	128	128	128	128	162	184,3	184,3
K	125	145	160	180	210	240	295
l	18	18	18	18	18	23	23
N	304	304	304	304	356,2	356,2	479
N1	182	182	182	182	233	356,2	356,2
O	60	60	60	60	64,3	64,3	83
O1	49	49	49	49	60	64,3	64,3
P	65	65	65	65	89,2	89,2	94
P1	53	53	53	53	65	89,2	89,2
S	36	56	71	88	109	138	190

Válvula de mariposa versión química neumática [d63 - d225]

Datos técnicos

PA-Line

Opcionales (pedir adicionalmente si fuera necesario)

Interruptor final de carrera; Posicionador; Volante manual; Electroválvula piloto; Conexión AS Interface

Actuador tipo	**PA30S**	**PA25S**
Función	NC/NO	NC/NO
Par (Inicio) a 6 bar(Nm)	289,3	170,6
Par (Final) a 6 bar(Nm)	195,5	108,2
Volumen de control (Apertura)(Litros)	2,05	1,5
Tiempo de actuación (Apertura)(Seg)	1,2	0,8
Tiempo de actuación (Cierre)(Seg)	1,2	0,8
Conexión de la presión de control(pulgada)	1/4	1/4
Peso(kg)	15,9	11,3

Actuador tipo	**PA25**
Función	DA
Par (Inicio) a 6 bar(Nm)	290
Volumen de control (Apertura)(Litros)	1,5
Volumen de control (Cierre)(Litros)	2,02
Tiempo de actuación (Apertura)(Seg)	0,5
Tiempo de actuación (Cierre)(Seg)	0,5
Conexión de la presión de control(pulgada)	1/4
Peso(kg)	9,3

Conexión de la presión de control

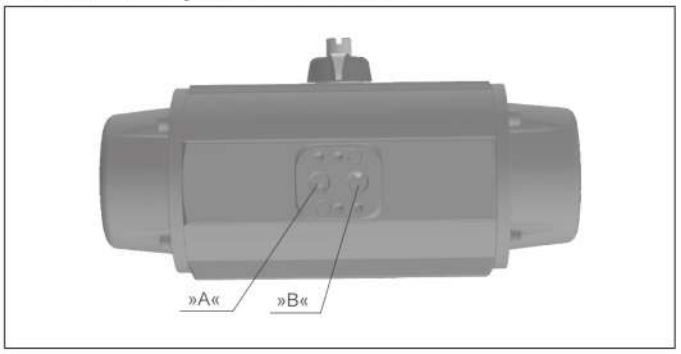

Normal cerrada NC: Presión de control en la conexión »B«, la válvula se abre
Normal abierta NO: Presión de control en la conexión »B«, la válvula se cierra
De doble efecto DA: Presión de control en la conexión »A«, la válvula se cierra Presión de control en la conexión »B«, la válvula se abre

Control:

Electroválvulas 3/2 vías para actuadores NC/NO
Electroválvulas 5/2 vías para actuadores DA

Indicación:

Para funcionamiento óptimo de los actuadores se necesita un presión de control de 6 bar. Si diverge la presión de control se pueden producir fallos. En este caso se deben dimensionar de nuevo los actuadores.

Datos técnicos

PP-Line

Opcionales (pedir adicionalmente si fuera necesario)

Interruptor final de carrera; Posicionador; Volante manual; Electroválvula piloto; Conexión AS Interface

Actuador tipo	**PP20S**
Función	NC/NO
Par (Inicio) a 6 bar(Nm)	103,3
Par (Final) a 6 bar(Nm)	64,2
Volumen de control (Apertura)(Litros)	0,8
Tiempo de actuación (Apertura)(Seg)	0,5
Tiempo de actuación (Cierre)(Seg)	0,5
Conexión de la presión de control(pulgada)	1/4
Peso(kg)	4,95

Válvula de mariposa versión química neumática [d63 - d225]

Actuador tipo	PP10	PP20
Función	DA	DA
Par (Inicio) a 6 bar(Nm)	71	165,5
Volumen de control (Apertura)(Litros)	0,35	0,8
Volumen de control (Cierre)(Litros)	0,32	0,7
Tiempo de actuación (Apertura)(Seg)	0,25	0,4
Tiempo de actuación (Cierre)(Seg)	0,25	0,4
Conexión de la presión de control(pulgada)	1/4	1/4
Peso(kg)	1,41	2,94

Conexión de la presión de control

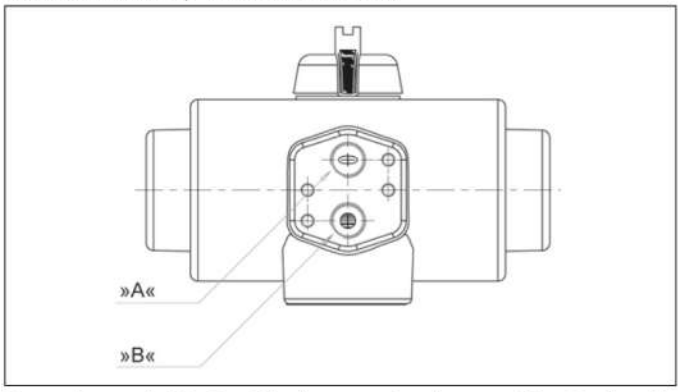

Normal cerrada NC: Presión de control en la conexión »B«, la válvula se abre
Normal abierta NO: Presión de control en la conexión »B«, la válvula se cierra
De doble efecto DA: Presión de control en la conexión »A«, la válvula se cierra. Presión de control en la conexión »B«, la válvula se abre

Control:

Electroválvulas 3/2 vías para actuadores NC/NO
Electroválvulas 5/2 vías para actuadores DA

Indicación:

Para funcionamiento óptimo de los actuadores se necesita un presión de control de 6 bar. Si diverge la presión de control se pueden producir fallos. En este caso se deben dimensionar de nuevo los actuadores.

Válvula de mariposa versión química

Listas de piezas

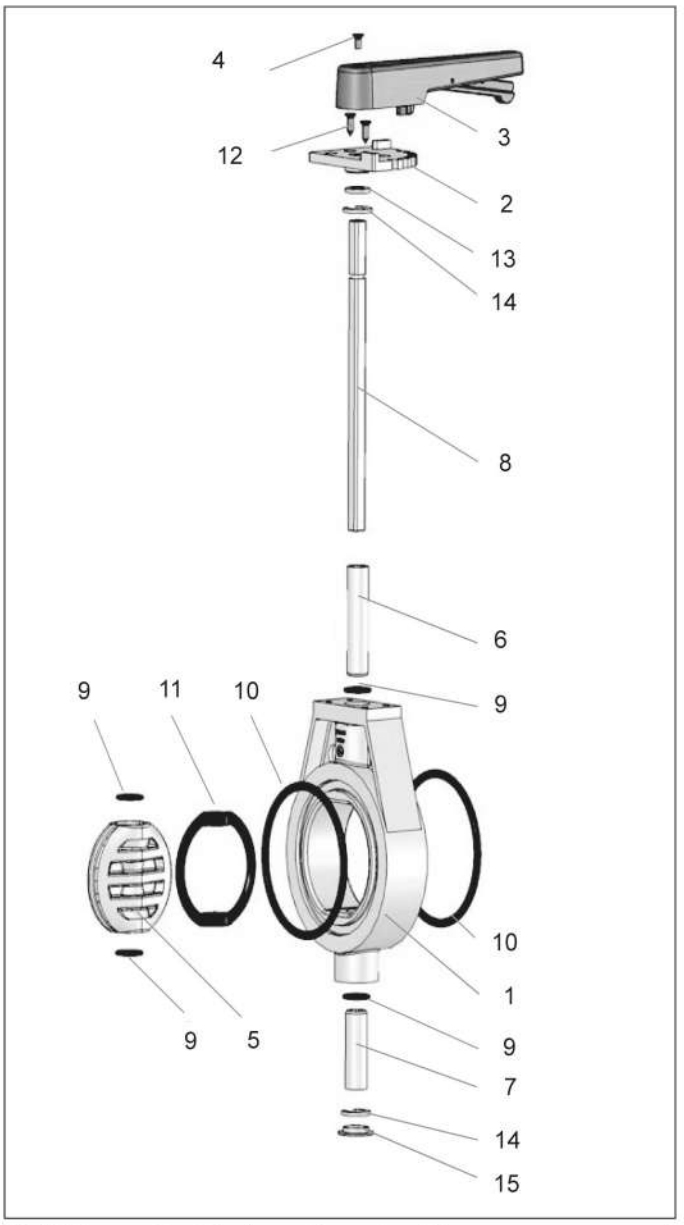

Posición	Cantidad	Denominación
1	1	Cuerpo
2	1	Disco de retención
3	1	Palanca manual
4	1	Tornillo
5	1	Disco de cierre
6	1	Casquillo
7	1	Casquillo
8	1	Husillo
9	4	Junta tórica
10	2	Junta tórica
11	1	Elemento para sellar
12	2	Tornillo
13	1	Disco
14	2	Anillo de seguridad
15	1	Tapón de cierre